Նստարան1:20

ԴԻՄԱՅԻՆ ՏԵՍՔ

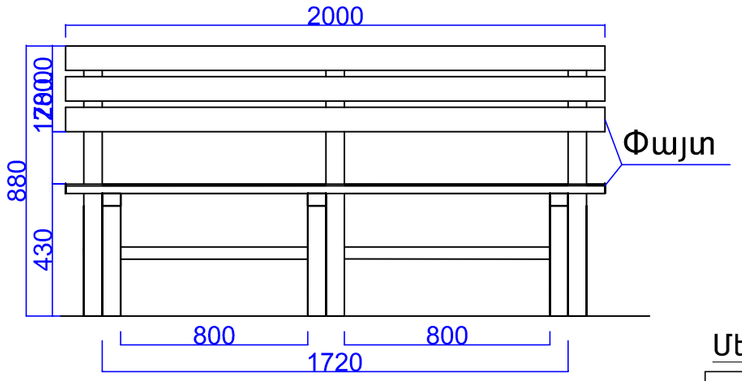

ՏԵՍՔ ԹԻԿՆԱԿԻ ԿՈՂՄԻՑ

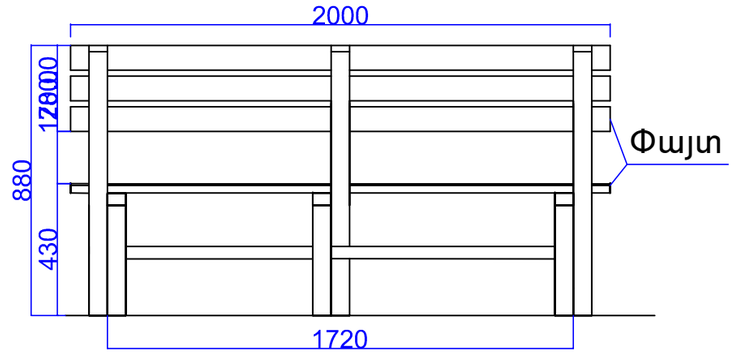

ԿՈՂԱՅԻՆ ՏԵՍՔ

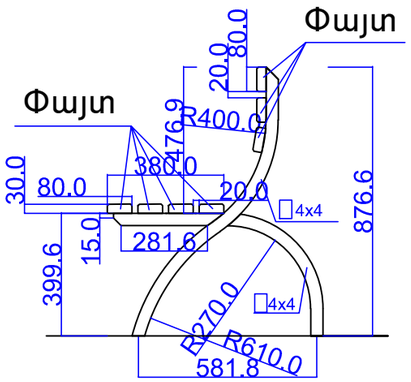

Նստարան

Մետաղական և փայտե տարրերի մասնագիր

ԴԻՐՔ	ԱՆՎԱՆՈՒՄԸ	Չափ. միավ.	Քանակ
1	Մետ. խողովակ 40x40x3 մմ	գծ.մ	8.39
2	Փայտե չորսու 40x80 մմ L=2000 մմ	խ.մ	0.045
3	Ամրան 18-III L=0.2մ 6 հատ	կգ	3.6
4	Մետաղական մակերեսի ներկում	ք.մ	1.4
5	Փայտյա մասի ներկում	ք.մ	2.8
ԲԵՏՈՆ B 15 ԴԱՍԻ 0.05 մ^3			

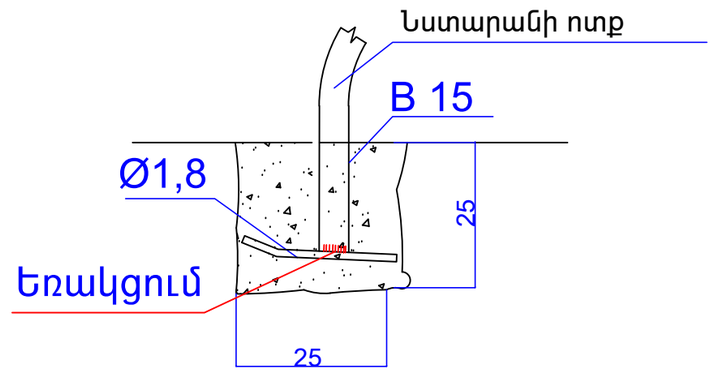

Աղբաման 1:20

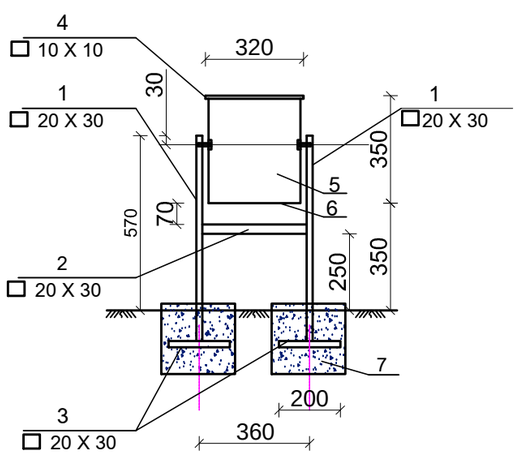

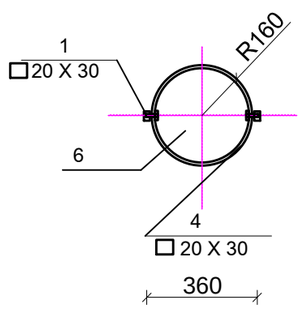

Աղբամանի մասնագիր

1	ГОСТ8645-80	☐ 20 X 30X2.5 L =670	2	2.25
2	ГОСТ8645-80	☐ 20 X 30X2.5 L =340	1	0.57
3	———"———	☐ 20 X 30X2.5 L =200	1	0.34
4	ГОСТ8639-82	☐ 10 X 10X1.0 L =1005	1	0.27
5		Թիթեղ — 350x1050x2	1	5.77
6		Թիթեղ ◯ R=160, δ=2	1	1.26
7	Բետոն հիմքերի համար	B12.5 դասի 0.07մ^3		
8	Ներկում 10.12 կգ մետաղ			

ԾԱՆՈԹՈՒԹՅՈՒՆ

1.Եռակցումը կատարել Э-46
(ՊՍՏ 9467-75) մակնիշի էլեկտրոդներով
2.Բոլոր չափերը տրված են մմ-ով

	Ք. ԵՐԵՎԱՆ, ԿԵՆՏՐՈՆ ՎԱՐՉԱԿԱՆ ՇՐՋԱՆ, ԽԱՆՋՅԱՆ 35, ԹԻՒՂԱՆՅԱՆ 1 ԲԱՐԱՁԻՆ ՏԱՐԱԾՔԻ ԲԱՄԵԿԱՐԱՆ ԼՈՒԾԱՏԱՆՔՆԵՐ			ՊՐՈՏ. N ԵԷ-ԲԱՌՇՔ-14/88		
			ՀԱՐՏԱՐԱԿԱՆ ՊԵՏԱԿԱՆ ՃԱՐՏԱՐԱՊԵՏԱԿԱՆ ՈՒՍ	ՓՈՓ.	ԹԻՒ	ԹԵՐԹ
ՆԱԽԱԳԾԵՑ	Լ. ՀԱՎԱՅԱՆ		ՀԱՅԱՍՏԱՆ, ԵՐԵՎԱՆ	ԼՆ	ՀՇ-4	13
				«ՄԵՂԱՄԵՏ» ՍՊԸ		